INŽINIERSKE STAVBY | OBČIANSKE STAVBY | AQUA | ŠPORTOVÉ STAVBY

VYBRANÉ PRODUKTY PRE DOM A ZÁHRADU

hauraton
S NAMI STE ZA VODOU

TOP®

ĽAHKÉ A SPOĽAHLIVÉ PRE SVOJPOMOCNÉ ZABUDOVANIE
CENOVO VÝHODNÉ ŽĽABY PRE RODINNÉ DOMY

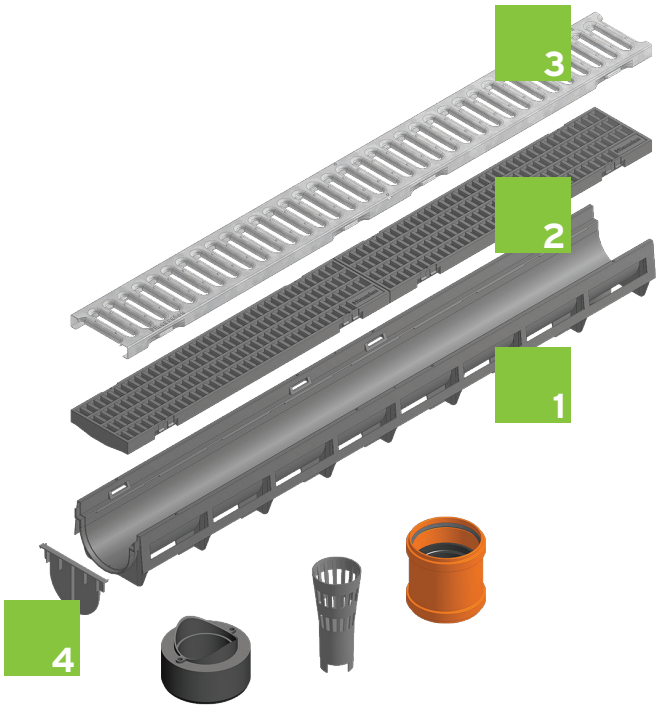

V SKRATKE

- Perfektný pre príjazdové cesty, garáže a záhrady
- Jednoduchá preprava a rýchla montáž
- Kompletný systém vrátane čelných stien, nátrubku a montážneho návodu

1
- Žľab z recyklovateľného polypropylénu, plne odolný voči korózii

2
- Samoaretujúci plastový pororošt

3
- Samoaretujúci štrbinový kryt z pozinkovanej ocele

4
- Ukončovací set pozostávajúci z dvoch čelných stien z PE-PP, adaptéra DN 70/100 vrátane spojovacieho materiálu, zápachového uzávera, koša na nečistoty a montážneho návodu

	Dĺžka mm	Šírka mm	Výška mm	Prietokový profil cm²	Vtokový prierez cm²	Hmotnosť kg	artikel
so svorkovým štrbinovým krytom, štrbina 80/9, pozink, pojazdný os. vozidlami	1000	134	95	45	256	1,9	44000
s pororoštom oká 8/21, plast, čierny, pojazdný os. vozidlami	1000	134	95	45	250	1,5	44050
TOP-Ukončovací set vrátane montážneho návodu, čierny	-	-	-	-	-	0,2	44100
TOP-ukončovací set so zápachovým uzáverom vrátane montážneho návodu	-	-	-	-	-	0,6	44170

RECYFIX®PRO

INOVATÍVNY ODVODŇOVACÍ SYSTÉM Z PE-PP A PA-GF
VHODNÉ PRE PEŠIE ZÓNY, CHODNÍKY, PARKOVISKÁ,
DO ZÁHRAD, REZIDENČNÝCH OBJEKTOV A NÁDVORÍ

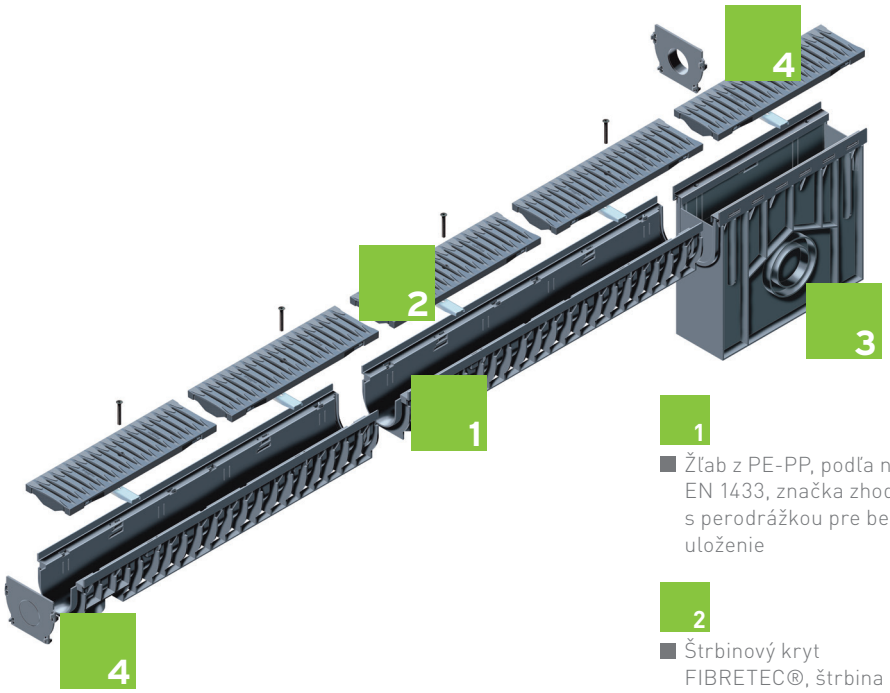

V SKRATKE

- ☑ Žľaby z PE-PP s ochranným rámom
- ☑ Celoplastový žľab s krytmi do triedy záťaže C 250 v zmysle EN 1433
- ☑ Kryty FIBRETEC a GUGI s optimalizovaným hydraulickým výkonom

1
- Žľab z PE-PP, podľa normy EN 1433, značka zhody CE, s perodrážkou pre bezpečné uloženie

2
- Štrbinový kryt FIBRETEC®, štrbina 9 mm, čierny

3
- Odtokový vpust s možnosťou napojenia na kanalizáciu

4
- Čelná stena s alebo bez nátrubku

SORTIMENT RECYFIX®PRO

Nominálne veľkosti 100 - 200 mm, trieda záťaže A 15 až C 250

	Dĺžka mm	Šírka mm	Výška mm	Prietokový profil cm²	Vtokový prierez cm²	Hmotnosť kg	artikel
Typ 75 s GUGI plastovým (PA-GF) čiernym pororoštom, oká 20/30, tr. B 125	1000	160	75	25	444	2,9	47032
Typ 95 s GUGI plastovým (PA-GF) čiernym pororoštom, oká 20/30, tr. B 125	1000	160	95	55	444	3	47033
Typ 01 s GUGI plastovým (PA-GF) čiernym pororoštom, oká 20/30, tr. B 125	1000	160	151	92	444	4,1	47035
Typ 010 s GUGI plastovým (PA-GF) čiernym pororoštom, oká 20/30, tr. B 125	1000	160	201	142	444	4,7	47040
Typ 75 so štrbinovým krytom FIBRETEC, štrbina 9 mm, čierny, tr. C 250	1000	160	75	25	372	3,4	47062
Typ 95 so štrbinovým krytom FIBRETEC, štrbina 9 mm, čierny, tr. C 250	1000	160	95	55,16	372	3,7	47063
Typ 01 so štrbinovým krytom FIBRETEC, štrbina 9 mm, čierny, tr. C 250	1000	160	151	92	372	4,5	47055
Typ 010 so štrbinovým krytom FIBRETEC, štrbina 9 mm, čierny, tr. C 250	1000	160	201	142	372	4,9	47060
Vpust s košom a GUGI plastovým čiernym pororoštom, oká 20/30, tr. B 125	500	160	438	-	-	4,9	47053
Vpust s košom a štrbinovým krytom FIBERTEC, štrbina 9 mm, čierny, tr. C 250	500	160	438	-	-	5,0	47054
Plná čelná stena z PE-PP pre typ 75				-	-	0,03	47097
Plná čelná stena z PE-PP pre typ 95				-	-	0,04	47098
Kombinovaná čelná stena z PE-PP plná / nátrubok DN 70 pre typ 01				-	-	0,10	47091
Kombinovaná čelná stena z PE-PP plná / nátrubok DN 70/100 pre typ 010				-	-	0,11	47093

Kompletný sortiment žľabov RECYFIX®PRO nájdete na stránke www.hauraton.sk

RECYFIX®STANDARD

EKOLOGICKÉ, JEDNODUCHÉ A SPOĽAHLIVÉ ODVODNENIE PRE ODVODNENIE PEŠÍCH ZÓN, DOMU A ZÁHRADY

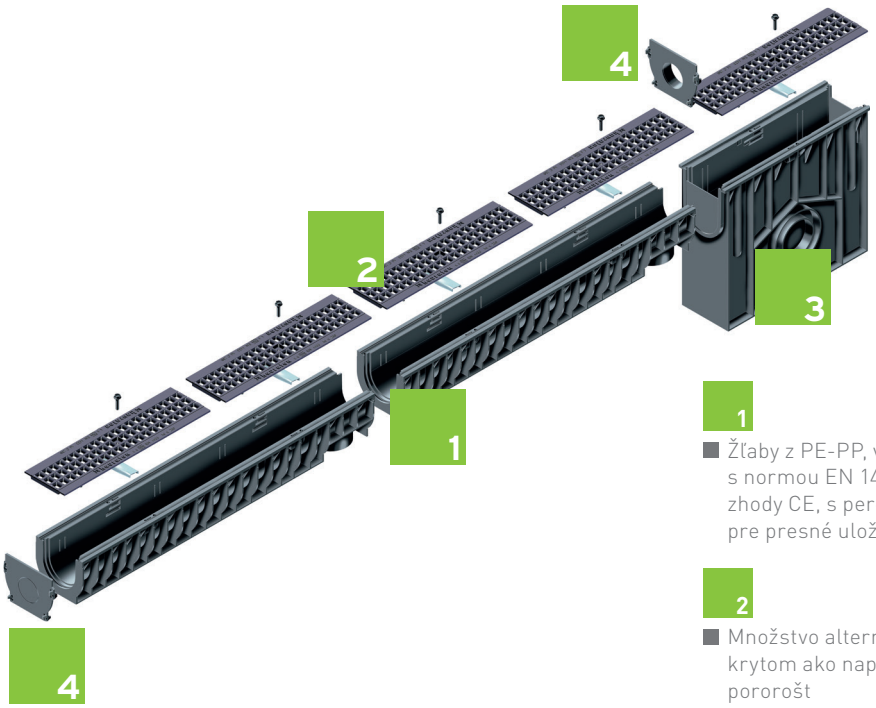

V SKRATKE

- ☑ Jednoduchá a rýchla montáž
- ☑ Pre aplikácie do triedy zaťaženia C 250
- ☑ Silou a funkciou zodpovedá norme EN 1433

1
- Žľaby z PE-PP, v súlade s normou EN 1433, značka zhody CE, s perodrážkou pre presné uloženie

2
- Množstvo alternatívnych krytom ako napr. GUGI pororošt

3
- Odtokový vpust s možnosťou napojenia kanalizácie

4
- Čelná stena s alebo bez nátrubku

SORTIMENT RECYFIX®STANDARD

Nominálne veľkosti 100, 150, 200 a 300 mm, trieda záťaže A 15 až C 250

	Dĺžka mm	Šírka mm	Výška mm	Prietokový profil cm²	Vtokový prierez cm²	Hmotnosť kg	artikel
Typ 60 so svorkovým štrbinovým krytom štrbina 75/9, s aretáciou, os. vozidlá	1000	150	60	35	280	3,0	40236
Typ 80 so svorkovým štrbinovým krytom štrbina 75/9, s aretáciou, os. vozidlá	1000	146	80	55	280	3,1	40246
Typ 60 s pororoštom oká 30/10, s aretáciou, os. vozidlá	1000	150	60	35	650	4,2	40237
Typ 80 s pororoštom oká 30/10, s aretáciou, os. vozidlá	1000	146	80	55	650	4,3	40247
Typ 01 so svorkovým štrbinovým krytom štrbina 75/9, s aretáciou, os. vozidlá	1000	160	135	92	280	4,4	40231
Typ 010 so svorkovým štrbinovým krytom štrbina 75/9, s aretáciou, os. vozidlá	1000	150	185	142	280	5,3	40296
Typ 01 s pororoštom oká 30/10, s aretáciou, os. vozidlá	1000	160	135	92	650	5,2	40232
Typ 010 s pororoštom oká 30/10, s aretáciou, os. vozidlá	1000	150	185	142	650	6,6	40297
Typ 60 s pororoštom oká 30/10, pozink., s aretáciou, tr. B 125	1000	150	60	35	650	5,0	41224
Typ 80 s pororoštom oká 30/10, pozink., s aretáciou, tr. B 125	1000	146	80	55	650	5,1	41226
Typ 01 s pororoštom oká 30/10, pozink., s aretáciou, tr. B 125	1000	160	135	92	650	5,2	41220
Typ 010 s pororoštom oká 30/10, pozink., s aretáciou, tr. B 125	1000	150	185	142	650	6,6	41222

Kompletný sortiment žľabov RECYFIX®STANDARD nájdete na stránke www.hauraton.sk

RECYFIX®PLUS

FUNKČNÉ ODVODNENIE
S OCHRANOU HRANY SIETN A ATRAKTÍVNYM DIZAJNOM

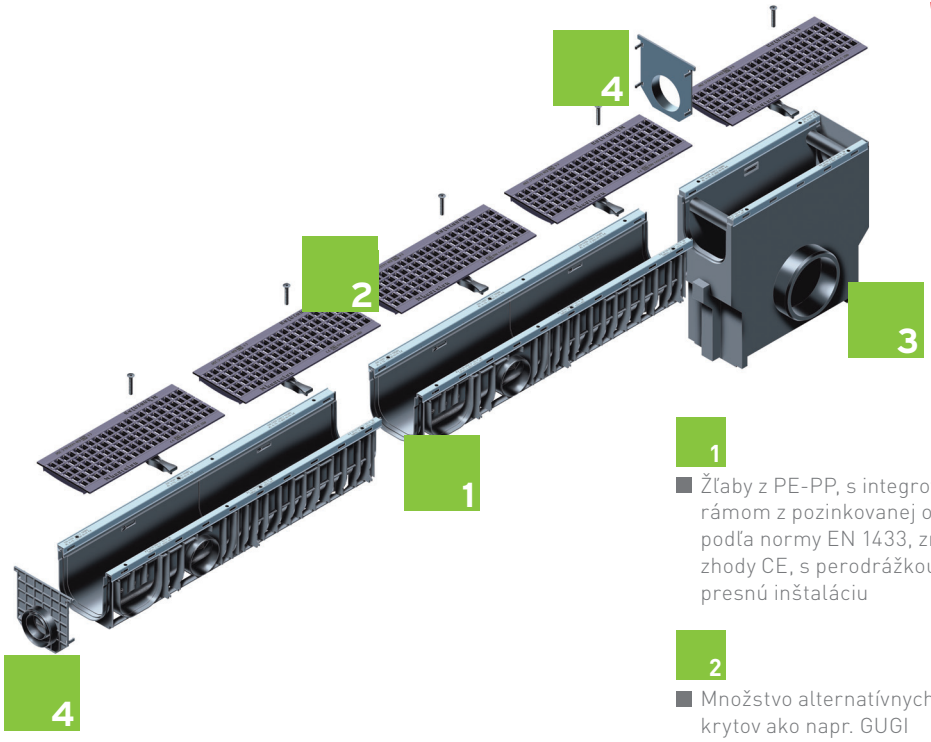

V SKRATKE

- Pre komerčné priestory do triedy D 400
- Rám z pozinkovanej / nerezovej ocele zvyšuje pevnosť
- Atraktívny vzhľad

1
- Žľaby z PE-PP, s integrovaným rámom z pozinkovanej ocele, podľa normy EN 1433, značka zhody CE, s perodrážkou pre presnú inštaláciu

2
- Množstvo alternatívnych krytov ako napr. GUGI liatinový pororošt

3
- Odtokový vpust s možnosťou napojenia kanalizácie

4
- Čelná stena s alebo bez nátrubku

SORTIMENT RECYFIX®PLUS

Nominálne veľkosti 100, 150, 200 a 300 mm, trieda záťaže A 15 až D 400

	Dĺžka mm	Šírka mm	Výška mm	Prietokový profil cm²	Vtokový prierez cm²	Hmotnosť kg	artikel
Typ 60 so svorkovým štrbinovým krytom, štrbina 75/9, s aretáciou, os. vozidlá	1000	147	60	35	280	4,0	40332
Typ 80 s pororoštom, oká 30/10, pozink, s aretáciou, os. vozidlá	1000	147	80	55	650	5,3	40338
Typ 01 s pororoštom, oká 30/10, pozink, s aretáciou, tr. B 125	1000	160	135	92	650	7,5	41420
Typ 010 s pororoštom, oká 30/10, pozink, s aretáciou, tr. B 125	1000	147	185	142	650	8,5	41422
Typ 60 s liatinovým pororoštom GUGI oká 20/30, čierny, s aretáciou, tr. C 250	1000	147	60	35	444	7,4	40359
Typ 80 s liatinovým pororoštom GUGI oká 20/30, čierny, s aretáciou, tr. C 250	1000	147	80	55	444	7,4	40364
Typ 01 s liatinovým krytom, štrbina 80/14, čierny, s aretáciou, tr. C 250	1000	160	135	92	450	9,0	40361
Typ 010 s liatinovým štrbinovým krytom, štrbina 80/6, čierny, s aretáciou, tr. C 250	1000	147	185	142	290	10,9	40383
Odtokový vpust so svorkovým štrbinovým krytom, s košom na nečistoty, os. vozidlá	500	160	421	-	-	4,8	40353
Odtokový vpust s liatinovým pororoštom GUGI, oká 20/30, s košom na nečistoty, tr. C 250	500	160	421	-	-	6,6	40358
Čelná stena plná / kombinovaná s odtokom DN 70	-	-	-	-	-	-	40281-40291

Kompletný sortiment žľabov RECYFIX®PLUS nájdete na stránke www.hauraton.sk

FASERFIX®STANDARD

ŽĽABY Z BETÓNU VYSTUŽENÉHO SKLENÝMI VLÁKNAMI VHODNÁ PRE PEŠIE A OBYTNÉ ZÓNY

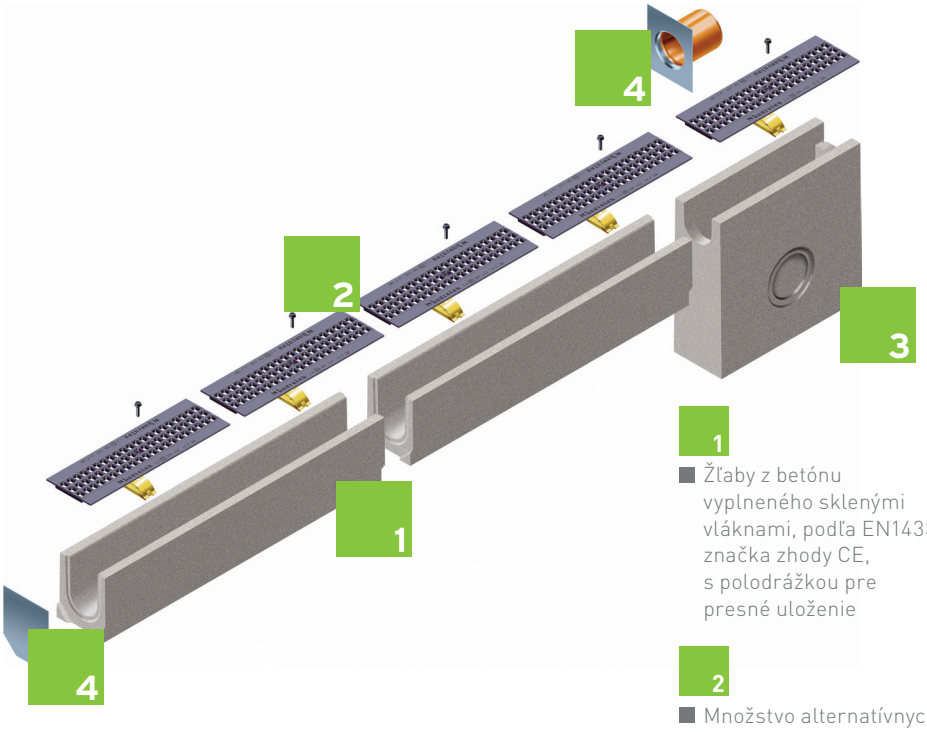

V SKRATKE

- ☑ Jednoduchá a rýchla montáž
- ☑ Bez alebo so spádom dna
- ☑ Odolné voči mrazu a soliam

1
- Žľaby z betónu vyplneného sklenými vláknami, podľa EN1433, značka zhody CE, s polodrážkou pre presné uloženie

2
- Množstvo alternatívnych krytov ako napr. GUGI liatinový pororošt, s možnosťou aretácie

3
- Odtokový vpust s možnosťou napojenia kanalizácie a vyberateľným košom na nečistoty

4
- Čelná stena bez alebo s nátrubkom

SORTIMENT FASERFIX®STANDARD

Nominálne veľkosti 100 a 150 mm, trieda záťaže A 15 až C 250

	Dĺžka mm	Šírka mm	Výška mm	Prietokový profil cm²	Vtokový prierez cm²	Hmotnosť kg	artikel
Žľab typ 01 bez spádu dna	1000	160	140	89	-	31,5	6200
Žľab typ 010 bez spádu dna	1000	160	194	143	-	39,8	6242
Žľab typ 0105 bez spádu dna	500	160	140	89		15,8	6249
Žľab typ 1-10 so spádom dna	1000	160	140-200	-	-	Ø35,6	6201-6210
Svorkový štrbinový kryt, štrbina 75,9, pozink, os. vozidlá	1000	158	21	-	280	2,4	6270
Svorkový pororošt, oká 30/10, pozink, tr. B 125	1000	158	20	-	650	3,6	6280
GUGI liatinový pororošt, oká 20/30, čierny, tr. C 250	500	158	14	-	444	3,0	6267
Odtokový vpust s plastovým košom na nečistoty	500	160	480	-	-	41,4	6253
Čelná stena plná, typ 01/010	-	160	140/194	-	-	0,4	6290/6291
Čelná stena s vodorovným odtokom DN 100, pozink, typ 010	-	160	194	-	-	0,5	6297
Aretácia pre liatinové kryty	-	-	-	-	-	-	5095
Aretácia pre svorkové kryty	-	-	-	-	-	-	5090

Kompletný sortiment žľabov FASERFIX®STANDARD nájdete na stránke www.hauraton.sk

FASERFIX®KS

SILNÝ, ODOLNÝ A VŠESTRANNÝ ODVODŇOVACÍ SYSTÉM Z FASERBETÓNU
PRE VŠETKY TRIEDY ZÁŤAŽE DO F900 KN

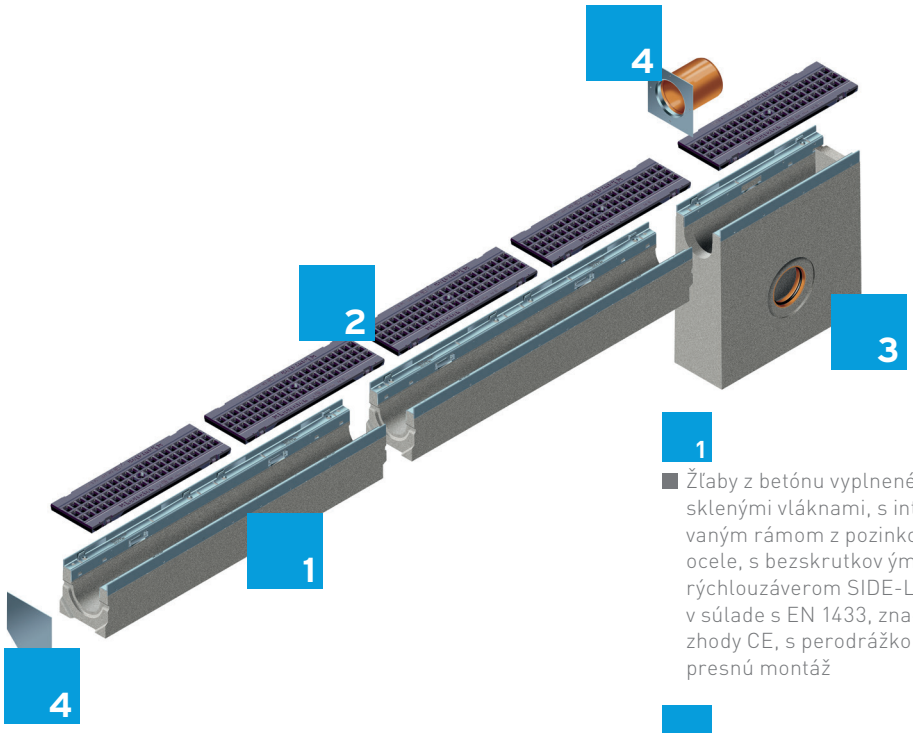

V SKRATKE

- Vysoká pevnosť v ťahu za ohybu
- S patentovaným bezskrutkovým rýchlouzáverom SIDE-LOCK
- So spádom a bez spádu dna
- S rámami z pozinkovanej alebo nerezovej ocele

1

- Žľaby z betónu vyplneného sklenými vláknami, s integrovaným rámom z pozinkovanej ocele, s bezskrutkovým rýchlouzáverom SIDE-LOCK, v súlade s EN 1433, značka zhody CE, s perodrážkou pre presnú montáž

2

- Množstvo alternatívnych krytov ako napr. GUGI liatinový pororošt

3

- Odtokový vpust s možnosťou napojenia z troch strán, s integrovaným tesnením pre nátrubok DN 100 a vyberateľným košom na nečistoty

4

- Čelná stena bez alebo s nátrubkom

SORTIMENT FASERFIX®KS

Nominálne veľkosti 100, 150, 200 a 300 mm, trieda záťaže A 15 až F 900

	Dĺžka mm	Šírka mm	Výška mm	Prietokový profil cm²	Vtokový prierez cm²	Hmotnosť kg	artikel
Žľab typ 01 bez spádu dna	1000	160	160	92	-	35,0	8000
Žľab typ 010 bez spádu dna	1000	160	214	143	-	43,0	8042
Žľab typ 015 bez spádu dna	1000	160	244	173	-	45,0	8043
Žľab typ 020 bez spádu dna	1000	160	274	206	-	49,0	8044
Žľab typ 1-20 so spádom dna	1000	160	160-280	Ø 146	-	Ø 41,48	8001-8020
Žľab typ 80F bez spádu dna	1000	160	80	34	-	17,5	1106
Žľab typ 100F bez spádu dna	1000	160	100	54	-	20,0	1108
Liatinový štrbinový kryt, štrbina 14 mm, tr. C 250	500	149	20	-	454	3,4	8064
Liatinový štrbinový kryt, štrbina 14 mm, tr. D 400	500	149	20	-	454	3,6	8063
Liatinový štrbinový kryt, štrbina 14 mm, tr. E 600	500	149	20	-	454	4,0	8062
Liatinový štrbinový kryt, štrbina 6 mm, tr. E 600	500	149	20	-	280	4,1	8066
GUGI liatinový pororošt, oká 20/30, tr. E 600	500	149	20	-	426	4,0	8079
Liatinový štrbinový kryt, štrbina 14 mm, tr. F 900	500	149	20	-	454	4,5	8061
Odtokový vpust s plastovým košom	500	160	500	-	-	49,0	8052
Čelná stena plná, typ 01/010/020	-	-	-	-	-	0,5	8081-8083
Čelná stena plná, typ 80F/100F	-	-	-	-	-	0,25	1181 / 1183
Čelná stena s nátrubkom DN 100, typ 010/020	-	-	-	-	-	0,7	8087/8089

Kompletný sortiment žľabov FASERFIX®KS nájdete na stránke www.hauraton.sk

RECYFIX®POINT 30/30 - Dvorný vpust

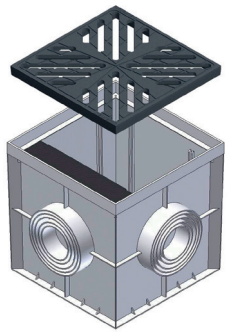

V SKRATKE

- Vpusty RECYFIXPOINT z vysokokvalitného polypropylénu
- Pre silné dažde a topiaci sa sneh
- Ideálne pre dláždené dvory, plochy pred garážami, cesty, umývacie plochy a dielne

	Dĺžka mm	Šírka mm	Výška mm	Hmotnosť kg	artikel
s liatinovým krytom, čierny	300	300	300	7,6	185
s pororoštom oká 30/15, pozink.	300	300	300	4,2	183
Nástavec z polypropylénu, výška 120 mm	300	300	120	0,7	178

RECYFIX®GREEN STANDARD

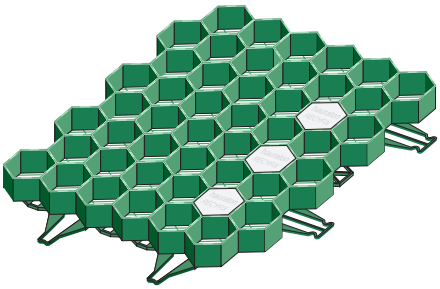

V SKRATKE

- Zatrávňovacie panely pod osobné vozidlá
- Viac ako 90% zatrávnenej plochy
- Stabilné voči UV žiareniu
- Ochrana pred koróziou, stabilizácia svahov

	Dĺžka mm	Šírka mm	Výška mm	Hmotnosť kg	artikel
Zatrávňovací panel z 100% recyklátu HD-PE (cca 5,9 ks/m2)	387	334	38	0,61	40000
Značkovací bod, biely	-	-	38	0,02	40015
Kotviaci klinec z ABS	-	-	250	0,02	40020

LINEFIX®ZÁHRADNÉ OBRUBNÍKY

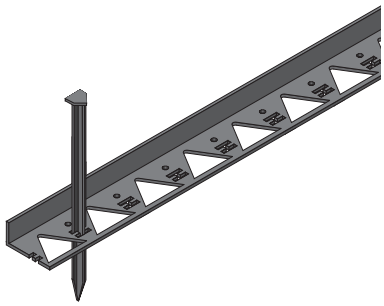

V SKRATKE

- Jednoduchá montáž bez v ýkopov a základov
- Opticky nenápadné a efektívne oddelenie rôznych plôch
- Možnosť vytvorenia priamych aj zaoblených línií

	Dĺžka mm	Šírka mm	Výška mm	Hmotnosť kg	artikel
Obrubník z plastu	1500	80	45	0,7	43110
Kotviaci klinec z ABS	-	-	250	0,02	40020

HAURATON VERWALTUNG GMBH, O.Z.Z.O.
BLATNICKÁ 3
831 02 BRATISLAVA
SLOVENSKÁ REPUBLIKA
TEL. +421 2 4363 7124
FAX. +421 2 4363 7125
INFO@HAURATON.SK
WWW.HAURATON.COM

HAURATON PARTNER

02/2013 VYTLAČENÉ V SR.
VŠETKY NÁKRESY, ROZMEROVÉ A HMOTNOSTNÉ ÚDAJE SÚ NEZÁVÄZNÉ!